GROUND ZERO®
GERMAN ENGINEERING

COMPETITION-SERIES
Kick- / Midwoofer

ANLEITUNG / OWNER'S MANUAL

GZCK 200SPL

Spezifikationen / Specifications

- Hochleistungs Tief-Mitteltöner
- Faser verstärkte gepresste Papier Membrane
- Langhub Schaumstoff W-Sicke
- 38 mm Kupfer-beschichtete Aluminium Runddraht Schwingspule

- *High power midwoofer*
- *Fiber reinforced pressed paper cone*
- High X-max foam W-Surround
- *1.5" Copper-clad aluminum round wire voice coil*

Frequenzgang auf Achse / Frequency response on axis

Technische Daten / Specifications

Model	GZCK 200SPL
Durchmesser / Diameter	209 mm / 8.23″
Impedanz / Impedance	4 Ω
Frequenzgang / frequency response	50 Hz – 6 kHz
Power Watt RMS	150
Power Watt Maximum	300
SPL / Sensivity / 1W / 1m	93 dB
FS - VAS	54.3 Hz – 31.2 L / 1.10 cu.ft.
QMS - QES - QTS	9.61 - 0.39 - 0.38
BL - RE - LE	7.4 N/A – 3.3 Ohm – 0.30 mH
MMS - CMS - RMS	18.9 Gr – 0.45 mm/N – 0.7 Kg/s
Schwingspule / Voicecoil	Ø 38 mm / 1.5″ EISV-CCAW* * Hoch temperaturfeste Kupfer-beschichtete Aluminium Runddraht Schwingspule / High temperature copper-clad aluminium round wire voice coil
Magnet	Ø 120 mm / 4.72″ 30oz Ferrit
Einbaudurchmesser / Mounting diameter	Ø 183 mm / 7.2″
Einbautiefe / Mounting Depth	86 mm / 3.39″

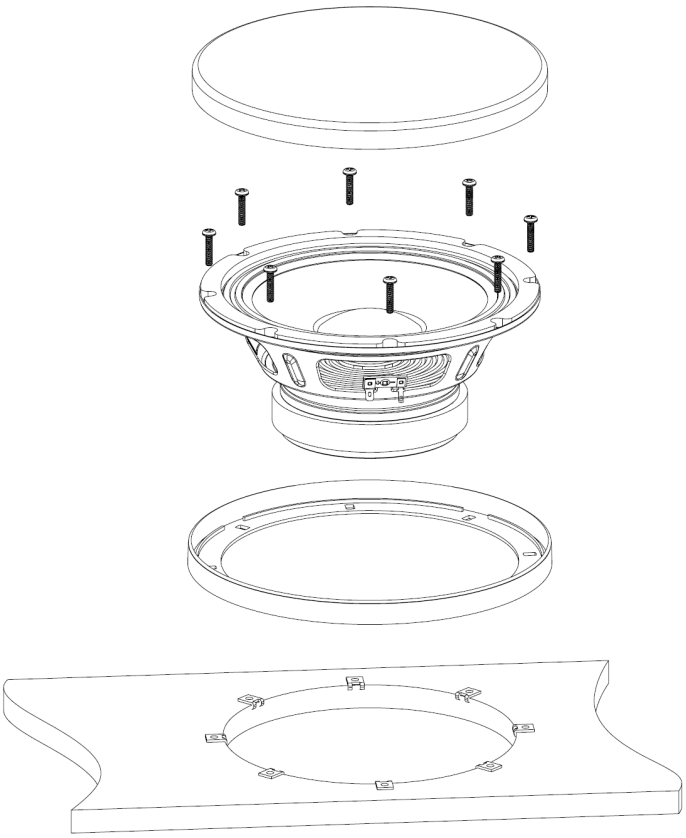

Garantie- und Gewährleistungsbestimmungen

Die Gewährleistung entspricht der gesetzlichen Regelung. Eine Rücksendung kann nur nach vorheriger Absprache und in der Originalverpackung erfolgen. Bitte unbedingt einen maschinell erstellten Kaufbeleg und eine Fehlerbeschreibung beilegen. Von der Gewährleistung ausgeschlossen sind Defekte, die durch Überlastung, unsachgemäße Behandlung oder bei Teilnahme an Wettbewerben entstanden sind. Wir behalten uns das Recht vor, zukünftig nötige Änderungen oder Verbesserungen an dem Produkt vorzunehmen ohne den Kunden darüber zu informieren.

Terms of warranty

The limited warranty for this product is covered by Ground Zero´s local distribution partners and their terms and conditions. For further information contact your local retailer or distributor.

Ground Zero GmbH

Erlenweg 25, 85658 Egmating, Germany

Tel. +49 (0)8095/873 830 Fax -8310

www.ground-zero-audio.com