SISTEMA DE DIAGNÓSTICO DE PROBLEMAS / DIAGNOSTIC GUIDE

(PT) Caso ocorra algum problema, o amplificador irá desligar e o LED VERMELHO/PROT irá piscar. Conforme o problema ocorrido, o LED VERMELHO/PROT irá piscar um determinado número de vezes. Assim teremos um diagnóstico conforme a tabela abaixo:

(US) In the eventuality of any problems, the amplifier will power down and the RED LED/PROT light will begin to blink. Depending on the problem, the RED LED/PROT light will flash a certain number of times. The following table summarizes the diagnostics:

PISCADAS / NUMBER OF FLASHES	PROBLEMA / PROBLEMA	SOLUÇÃO / SOLUTION
1 SHORT	(PT) Curto circuito ou sobrecarga na saída.	(PT) Verifique se os cabos do alto-falante estão bem isolados. Observe a impedância mínima.
	(US) Output short circuit or overload.	(US) Check to make sure the speaker cables are properly isolated. Verify minimum impedance.
2 HOT °C	(PT) Temperatura excessiva.	(PT) Verifique se o aparelho está instalado em local arejado.
	(US) Overheating.	(US) Make sure the equipment is installed in a well-ventilated location.
3 LOW BAT	(PT) Bateria descarregada.	(PT) É normal o consumo de bateria por período prolongado. Faça a recarga da bateria.
	(US) Low battery.	(US) When used for long periods, the battery will run down. Recharge the battery.
4 OVER BAT	(PT) Tensão de bateria perigosa. Bateria com tensão maior que o máximo permitido.	(PT) Procure uma auto-elétrica para verificar o sistema alternador / bateria.
	(US) Dangerous battery voltage. A battery with higher voltage than allowed.	(US) Have the battery and/or alternator checked by a professional.

(PT) **OBS:** Caso o led VERMELHO/PROT pisque continuamente, desconecte os alto-falantes e religue o aparelho. Se o problema persistir, procure a assistência técnica STETSOM.

(US) **NOTE:** In the event that the RED LED/PROT light is flashing continuously, unplug the speakers and turn the equipment back on. If the problem persists, contact STETSOM tech support.

COMO PROCEDER EM CASO DE DEFEITO / TROUBLESHOOTING

(PT) **NÃO LIGA:**
- Os cabos não estão conectados corretamente (terminais "**+**" +BAT, "**-**" GND e REM). Assegure-se que todas as conexões têm contato elétrico e mecânico.
- Os fusíveis/disjuntores estão com defeito ou queimados. Efetue a troca, atenção no valor correto dos novos!

SEM SOM:
- Os cabos dos alto-falantes ou plugs RCA não estão conectados corretamente.
- Verifique se o controle LEVEL não está no mínimo.
- Verifique os ajustes dos filtros do amplificador.

SEM SOM / LED VERMELHO DE PROTEÇÃO PISCANDO:
- Vide "***SISTEMA DE DIAGNÓSTICOS"***.
- Os alto-falantes ou cabos estão com defeito, deste modo cheque os alto-falantes, cabos e conexões.

QUALIDADE DE SOM POBRE (DISTORÇÕES):
- Os alto-falantes estão sobrecarregados, diminua o nível e refaça o ajuste de nível (vide **item 3** ***"DESCRIÇÃO GERAL"***).

GRAVES FRACOS:
- Cabos de falantes (+) e (-) estão trocados, alto-falante fora de fase (vide **item** ***"INSTALAÇÃO DAS SAÍDAS DE ALTO-FALANTES"***). Verifique o ajuste do controle BASS **(6)** e H.P.F.**(4)**.

RUÍDO DO MOTOR, BUZINA, PISCA, ETC:
- Utilize cabos supressivo nas velas de ignição.
- Utilize condensadores no alternador, buzina e ignição.
- Passe o cabo blindado de entrada longe de qualquer outro cabo, pois ele é mais sensível a interferências.
- Faça a ligação de alimentação (+12V) separada para o sistema de som. Utilize um fusível/disjuntor a 30 cm da bateria para proteção.
- Faça um bom aterramento do amplificador. Para isto remova a tinta do chassi do veículo no ponto desejado. Parafuse o fio utilizando um terminal terra. Para proteger de oxidação, isole com tinta.
- Não faça loop com terra. Evite utilizar vários terras. Prefira a ligação estrela, com todos os terras partindo de um único ponto.

(US) **NO POWER**
- The power cables are not connected correctly (terminals +BAT, GND and REM). Verify that all the connections have electrical and mechanical contact.
- The fuse/circuit breakers are defective or blown. Replace them, making sure that the replacements are the correct ones!

NO SOUND
- The speaker cables or RCA plugs are not connected correctly.
- Verify that the LEVEL control is at the lowest setting.
- Check the amplifier filter controls.

NO SOUND. RED LED PROT BLINKING:
- See diagnostic guide
- The speakers or cables are defective, so check speakers, cables and connections.

POOR SOUND QUALITY (DISTORTIONS):
- The speakers are overloaded. Decrease and readjust the volume level (see entry 3, "General Description")

WEAK BASS:
- Speaker cables (+) and (-) are switched or the speaker is out of phase (see entry "Installing Speaker Output"). Also check BASS control adjustment **(6)**.

ENGINE, HORN, TURN SIGNAL INTERFERENCE:
- Use suppressing/insulated cables on the spark plugs.
- Use capacitors on the alternator, horn and ignition.
- Run the shielded input cable away from any other cables, as they are particularly prone to interference.
- Install a separate power source (+12V) for the sound system. Use a fuse/circuit breaker 30 centimeters from the battery as the best precaution.
- Ground the amplifier properly. Remove paint from the chassis at the selected point, and connect the wire using a grounded terminal. In order to prevent rust, insulate it with paint.

Do not loop the ground. Avoid using multiple grounds. If possible, use a star connection, in which all the grounds run from a single point.

STETSOM Unlimited Power

EXPORT LINE

Amplificador de Áudio Digital Automotivo
Digital Car Audio Amplifier

EX3000EQ
EX3500EQ

ESPECIFICAÇÕES TÉCNICAS / TECHNICAL SPECIFICATIONS

MODELO / MODEL:	EX3000EQ – 2Ω	EX3000EQ – 1Ω	EX3500EQ – 2Ω	EX3500EQ – 1Ω
Número de Canais / Channels:	1	1	1	1
Potência / Power @ 14.4V Mono 1 Ohm (RMS):	-	3550W	-	4000W
Potência / Power @ 14.4V Mono 2 Ohms (RMS):	3600W	2400W	4000W	2600W
Potência / Power @ 14.4V Mono 4 Ohms (RMS):	2400W	1500W	2600W	1600W
Potência / Power @ 12.6V Mono 1 Ohm (RMS):	-	3000W	-	3500W
Potência / Power @ 12.6V Mono 2 Ohms (RMS):	3000W	2100W	3500W	2300W
Potência / Power @ 12.6V Mono 4 Ohms (RMS):	2100W	1150W	2300W	1300W
Impedância Mín. de Saída / Min. Output Impedance:	2 OHMS	1 OHM	2 OHMS	1 OHM
Impedância de Entrada / Input Impedance:	13K OHMS	12K OHMS	12K OHMS	10K OHMS
Sensibilidade Mínima de Entrada / Input Sensitivity:	0,2V	0,2V	0,2V	0,2V
Distorção Harmônica Tot. / T.H.D.:	< 0,9 % THD	< 0,9 % THD	< 0,9 % THD	< 0,9 % THD
Relação Sinal Ruído / Signal to Noise Ratio:	> 90 dB	> 90 dB	> 90 dB	> 90 dB
Resp. Freq. / Freq. Resp. (-3dB) @ 2 Ohms:	10Hz ~ 25KHz	10Hz ~ 25KHz	10Hz ~ 25KHz	10Hz ~ 25KHz
Crossover Low Pass:	50Hz ~ 25KHz	50Hz ~ 25KHz	50Hz ~ 25KHz	50Hz ~ 25KHz
Crossover High Pass:	10Hz ~ 700Hz	10Hz ~ 700Hz	10Hz ~ 700Hz	10Hz ~ 700Hz
EQ - BASS @ 45Hz:	±10dB	±10dB	±10dB	±10dB
EQ - MID BASS @ 270 Hz:	±10dB	±10dB	±10dB	±10dB
EQ - MID HIGH @ 2KHz:	±10dB	±10dB	±10dB	±10dB
Tensão de Alimentação / Power Supply:	9,5 ~ 15Vdc	9,5 ~ 15Vdc	9,5 ~ 15Vdc	9,5 ~ 15Vdc
Consumo Musical / Consumption Music(12,6V):	2A ~ 134A	2A ~ 140A	2,2A ~ 163A	2,2A ~ 163A
Consumo BASS / Consumption BASS (12,6V):	2A ~ 269A	2A ~ 280A	2,2A ~ 325A	2,2A ~ 326A
Dimensões / Dimensions (A x L x C) mm:	77 x 222 x 188	77 x 222 x 188	77 x 222 x 217	77 x 222 x 217
Peso / Weight Kg:	2,5	2,4	3,0	2,8

MANUAL DE INSTRUÇÕES / INSTRUCTION MANUAL

19981_R2_MANUAL_EX3000EQ__PT-ING

CERTIFICADO DE GARANTIA ◆ GUARANTEE CERTIFICATE ◆

EXPORT LINE

STETSOM Unlimited Power

EX3000EQ
EX3500EQ

CERTIFICADO DE GARANTIA

A **STETSOM**, através da sua rede de Assistência Técnica Autorizada, garante ao comprador dos produtos serviço de Assistência Técnica sem custo de substituição dos componentes ou partes, bem como mão-de-obra necessária para reparos de eventuais defeitos devidamente constatados como sendo de fabricação. Os reparos serão promovidos pela Assistência Técnica Autorizada especialmente designada pela **STETSOM**.

CONSULTE A RELAÇÃO DE POSTOS AUTORIZADOS NO SITE:
www.stetsom.com.br/pt/assistencias-tecnica
Caso não localize assistência técnica em sua cidade, entre em contato conosco:
SAC 3003-1900 ou 18 2104-9412.

CONDIÇÕES DE PRAZO DA GARANTIA:
A nossa garantia é de 1 (um) ano contra defeitos de fabricação. A sua validade é iniciada a partir da data da Venda ao Consumidor FINAL.
Para fazer uso dos benefícios desta garantia, é necessária a apresentação de um dos documentos abaixo: **NOTA DE VENDA** ao Consumidor Final, **GARANTIA ESTENDIDA** ou este **CERTIFICADO** devidamente preenchido.

GARANTIA ESTENDIDA:
Acesse o site: **www.stetsom.com.br/garantiaestendida** e registre sua compra com a **CHAVE DO PRODUTO**.
(Chave do produto está na etiqueta do produto acima do número de série. **Exemplo: SQS 122S5P145785).**

CASOS EM QUE SE PERDE A GARANTIA:
Perde a garantia do produto:
1 - Após 1 ano da emissão da nota fiscal de venda ao consumidor ou 1 anos do preenchimento do certificado de garantia (datado e carimbado pelo lojista ou instalador) ou 2 anos da data de fabricação.
2 - Violação dos selos de garantia, alteração ou remoção do número de série ou lote do produto.
3 - Se o produto sofrer mau uso, descuidos causados por acidente como: Água, Fogo, Queda, instalado em condições adversas as orientações contidas no manual de instalação que acompanha o produto.
4 - Danos e alterações no circuito ou adaptação de peças não originais.
5 - Utilizar instalação fora das especificações técnicas do manual.

DÚVIDAS E ORIENTAÇÕES:
A **STETSOM** oferece um serviço de atendimento ao consumidor **(SAC)** para esclarecer dúvidas e orientações sobre os produtos e serviços. Entre em contato conosco através dos canais:
Telefone: **3003-1900** custo de uma ligação local.
E-mail: suporte@stetsom.com.br - Site: **www.stetsom.com.br**

ATENÇÃO: OUVIR MÚSICA ACIMA DE 85 DECIBÉIS PODE CAUSAR DANOS AO SISTEMA AUDITIVO / Lei Federal nº 11.291/06

GUARANTEE CERTIFICATE

The **STETSOM**, through its network of Authorized Service guarantees the buyer of the Technical Assistance Service products cost of replacement components or parts and hand labor required to repair any duly observed defects as manufacturing. Repairs will be promoted by the Authorized Technical Assistance specially designated by **STETSOM**.

CHECK THE STATIONS OF RELATIONSHIP AUTHORIZED ON SITE:
www.stetsom.com.br/en/assistencias-tecnica
If you do not locate technical assistance in your city, please contact us at
USA 786 265 1960 or BR +55 18 2104-9412.

WARRANTY TERM CONDITIONS:
Our warranty is 1 (one) year against manufacturing defects. Its validity starts from the date and Sale Consumer FINAL.
To make use of the benefits of this warranty, the presentation of the documents required below: **SALES Note** to the end consumer or this completed **CERTIFICATE.**

CASES THAT LOSE THE WARRANTY:
Lose the product warranty:
1 - 1 year after the issuance of the invoice of sale to the consumer or 2 years of completing certi fi cate of warranty (dated and stamped by the retailer or installer) or 2 years from date of manufacture.
2 - Violation of seals, alteration or removal of the serial number or batch of the product.
3 - If the product suffer misuse, oversights caused by accident as: Water, Fire, Fall, installed in adverse conditions the guidelines contained in the installation manual that came with the product.
4 - Damages and changes in the circuit or adaptation of non-original parts.
5 - Use installation outside the specifications manual techniques.

QUESTIONS AND GUIDELINES:
The STETSOM offers a customer care service (SAC) to answer questions and guidance on products and services. Please contact us through the channels:
Phone: **USA 786 265 1960** cost of a local call.
E-mail: **suporte@stetsom.com.br -** Site: **www.stetsom.com**

Produto / Product:	**Mês/Ano de fabricação / Month/Year manufacturing:**
Série / Serie:	**Data da Compra / Date of Purchase:**
Revendedor/Carimbo / Dealer/Stamp:	

STETSOM INDUSTRIA ELETRÔNICA LTDA. - CNPJ: 61.974.911/0001-04
RUA MARIANO ARENALES BENITO, 645 - DISTRITO INDUSTRIAL - CEP 19043-130 - PRESIDENTE PRUDENTE - SP

DESCRIÇÃO GERAL / GENERAL DESCRIPTION
ENTRADA DE ÁUDIO, CONTROLES E SAÍDA DE ÁUDIO AMPLIFICADA / AUDIO INPUT, CONTROLS AND AMPLIFIED AUDIO OUTPUT

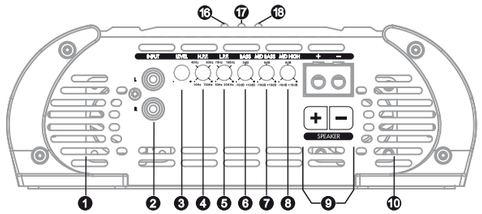

ENTRADA DE VENTILAÇÃO E ALIMENTAÇÃO / VENT AND POWER SUPPLY

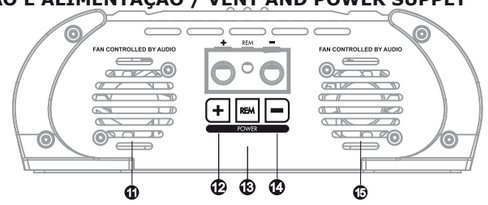

(PT) **1/10) VENTILAÇÃO:** Permite a saída do ar aquecido do amplificador.
2) INPUT - ENTRADA RCA: Esta entrada deverá receber o sinal através de um cabo RCA que deverá estar conectado à saída RCA do CD/MP3-Player.
3) LEVEL - CONTROLE DE NÍVEL: Controla o nível do sinal de entrada, permitindo uma regulagem adequada a qualquer CD/MP3-Player existente no mercado. Para fins práticos poderá ser regulado da seguinte forma:
a) no CD/MP3-Player, coloque um sinal musical qualquer e posicione o volume em 80% do máximo.
Por exemplo: se o máximo do volume do CD/MP3-player é 45 (100%), ajuste para 36 (80%).
b) no amplificador, a partir do LEVEL no mínimo, aumente gradativamente até o led de clipping começar a piscar.
c) retorne devagar o LEVEL até que o led apague completamente.
4) HIGH PASS FILTER - FILTRO PASSA ALTA: Proporciona um corte nos sons de baixa freqüência (subsônicos). Este filtro é muito útil quando se utiliza alto-falantes do tipo woofers. Nestes casos, os woofers não são capazes de reproduzir os subsônicos, podendo até danificar dependendo da potência e música utilizada. Sua regulagem varia de 10Hz a 700Hz.
5) LOW PASS FILTER - FILTRO PASSA BAIXA: Este controle varia a freqüência de corte do filtro dos canais (crossover) de 50Hz a 25KHz. Este filtro permite passar apenas os sons abaixo da freqüência de corte.
6) BASS: Este controle proporciona ganho/atenuação de ±10dB nas frequências de som graves. Frequência central de 45Hz.
7) MID-BASS: Este controle proporciona ganho/atenuação de ±10dB nas frequências de som médio-graves. Frequência central de 270Hz.
8) MID-HIGH: Este controle proporciona ganho/atenuação de ±10dB nas frequências de som média-alta. Frequência central de 2KHz.
9) SAÍDA PARA ALTO-FALANTES: Esta saída é MONO. Cuidado com a polaridade correta das conexões com os alto-falantes e verifique a impedância mínima permitida nesta saída. Utilize cabos de no mínimo 8 mm².
11/15) COOLER: Este ventilador irá funcionar de acordo com o volume do CD/DVD/MP3-Player, ou seja, quanto maior for o volume, maior será a velocidade do ventilador. Sistema de ventilação controlado por áudio. FAN CONTROLLED BY AUDIO.
12) "+" +BAT - ALIMENTAÇÃO POSITIVA: Conecte o terminal (**"+"** +BAT) ao pólo positivo da bateria (+12V) com um cabo de no mínimo 21,0mm². ***É extremamente importante que seja utilizado um fusível ou disjuntor de proteção neste cabo a uma distância máxima de 30 cm da bateria. O fusível ou disjuntor deverá ser no mínimo igual ao valor máximo de corrente consumida com sinal musical (vide tabela de especificações técnicas).***
13) REM - ACIONAMENTO REMOTO: Conecte o terminal REM à saída para antena elétrica do seu CD/MP3-Player. Assim quando ligar seu CD/MP3-Player, o amplificador automaticamente ligará. Um cabo de 0.5 mm² é suficiente.
14) "-" CONEXÃO DE TERRA: Utilize cabo de no mínimo 21,0mm². Conecte o cabo no chassi do veículo.
OBS: sempre ligue o fio GND (-) do CD-Player, ou outros aparelhos no mesmo ponto.
16) POWER LED (AZUL): O led indicador acenderá quando o aparelho for acionado pelo sinal remoto vindo do CD/MP3-player.
17) PROT LED (VERMELHO): O Led acenderá nas seguintes situações (Vide Tabela de diagnósticos "Contra Capa"):
a) Curto-circuito nas saídas de alto-falantes **c)** Baixa tensão da bateria
b) Temperatura acima da permitida. **d)** Alta tensão da bateria
18) CLIP LED (VERMELHO): O Led acenderá quando o sinal de saída começar a distorcer.

(US) **1/10 VENTS:** Allows for the removal of warm air from the amplifier.
2) INPUT – RCA INPUT: This input should receive the signal through an RCA cable connected to the output of the CD/MP3 player.
3) LEVEL – LEVEL CONTROL: Controls the input signal level, allowing for proper control of any CD/MP3 player currently on the market. It can be regulated as the following:
a) on the CD/MP3 player, play any musical signal up to 80% volume (ie. If the maximum volume on the player is 45 [100%], adjust to 36 [80%]).
b) on the amplifier, beginning at the lowest LEVEL, gradually increase until the clipping LED begins to flash.
c) slowly decrease the LEVEL until the LED goes off.
4) HIGH PASS FILTER: Allows cut off of low frequency (subsonic) signals. This filter is very useful for woofer-type speakers. In these cases, the woofers are not capable of reproducing subsonic frequencies, and these subsonic frequencies may even cause damage depending on the volume and the music played. It is regulated from 10Hz to 700Hz).
5) LOW PASS FILTER: This control varies the cut off frequency from 50Hz to 25KHz.This filter allows to pass only sounds beneath the cut frequency.
6) BASS: This control provides gain/attenuation of ±10dB in low frequency. Central frequency is 45Hz.
7) MID-BASS: This control provides gain/attenuation of ± 10dB in mid-low frequency. Central frequency is 270 Hz.
8) MID-HIGH: This control provides gain/attenuation of ±10dB in mid-high frequency. Central frequency is 2KHz.
9) SPEAKER OUTPUT: This output is MONO. Be careful of maintaining the correct polarity of the connections between the speakers and check the minimum impedance of this output. Use cables with a minimum gauge of **8 AWG**.
11/15) COOLER: This fan will operate according to the volume of the CD/DVD/MP3 player. The higher the volume, the higher speed at which the fan will run. The ventilation system is controlled by audio. FAN CONTROLLED BY AUDIO.
12) "+" +BAT: Connect the terminal ("+" +BAT) to the positive terminal of the battery (+12V) with a minimum gauge of **4 AWG**. ***It is extremely important that a protective fuse or circuit breaker be used on this cable at a distance of 30 cm from the battery. The fuse or circuit breaker should be, at minimum, equal to the max current consumption value caused by playing musical signals (see technical specifications table).***

(US) **13) REM - REMOTE CONTROL:** Connect the REM terminal to the electric antenna output of the CD/MP3 player. This will cause the amplifier to turn on automatically when you turn on your CD/MP3 player. A cable with a gauge of **20 AWG** is adequate.
14) "- " GROUND CONNECTION: Use a cable with a gauge of at least **4 AWG**. Connect the cable to the chassis of the vehicle.
(Note: always connect the GND wire [-] of the CD player or other equipment to the same ground point.)
16) POWER LED (BLUE) : This indicator LED will light up when it is activated by the remote control signal from the CD/MP3 player.
17) PROT LED (RED): This LED will light up for the following reasons (see the diagnostic table on the back cover):
a) Short circuit in the speakers **c)** Low battery voltage
b) Excessive temperature **d)** High battery voltage
18) CLIP LED (RED): This LED will light up when the signal begins to suffer distortion.

INSTALANDO OS CABOS DE ENTRADA / INSTALLING THE INPUT CABLES

(PT) Para a ligação de entrada, utilize cabos blindados com conectores tipo RCA nas extremidades. Utilize cabos de boa qualidade, próprios para áudio, para evitar a captação de ruídos indesejados.
(Recomendamos os Cabos RCA com Blindagem Tripla - STETSOM)

(US) For the input connection, use shielded cables with RCA plugs. Use quality cables, specific for audio, to avoid interference from unwanted noise sources.
(We recommend the RCA cables with Triple shielding - STETSOM)

INSTALAÇÃO DA ALIMENTAÇÃO / POWER SUPPLY INSTALLATION (BATTERY)

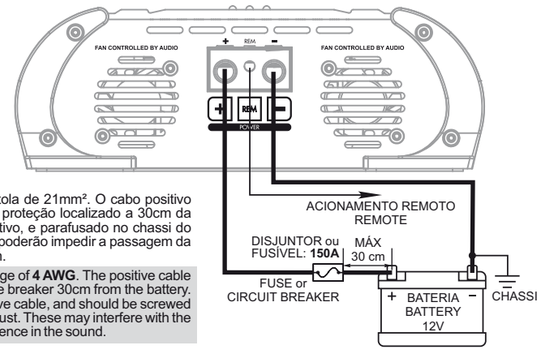

(PT) Para a instalação da alimentação, utilize cabos com bitola de 21mm². O cabo positivo devera vir direto da bateria, com um fusível ou disjuntor de proteção localizado a 30cm da bateria. O cabo negativo deverá ter a mesma bitola do positivo, e parafusado no chassi do veículo, tomando-se o cuidado de evitar tinta e ferrugem que poderão impedir a passagem da corrente elétrica, causando perda de potência e ruídos no som.

(US) In order to install the power supply, use cables with a gauge of **4 AWG**. The positive cable should come straight from the battery, with a fuse or protective breaker 30cm from the battery. The negative cable should have the same gauge as the positive cable, and should be screwed to the chassis of the vehicle, taking caution to avoid paint and rust. These may interfere with the flow of the electrical current, causing loss of power and interference in the sound.

ATENÇÃO: O USO DO DISJUNTOR OU FUSÍVEL EXTERNO É OBRIGATÓRIO, JÁ QUE O AMPLIFICADOR NÃO POSSUI FUSÍVEL INTERNO.
ATTENTION: THE USE OF THE FUSE OR BREAKER IS REQUIRED, SINCE THIS AMPLIFIER HAS NO INTERNAL FUSES.

INSTALAÇÃO DA SAÍDA DE ALTO-FALANTES / INSTALLATION OF THE SPEAKER OUTPUTS

(PT) Os cabos dos alto-falantes deverão ser polarizados (marcados) para facilitar a identificação de positivo e negativo. A bitola mínima é de 8mm². Mantenha os cabos dos alto-falantes bem isolados. Cuidado com partes metálicas que podem danificar a isolação dos cabos.

(US) The speaker cables should be polarized (marked) in order to facilitate identifying which is positive and which is negative. Minimum gauge is 8mm². Keep the cables well insulated, and avoid metal parts, as these may damage the insulation.

COM 2 ALTO-FALANTES
WITH 2 SPEAKERS

Ex3000 EQ - 2 OHMS: 2 x 4 OHMS
EX3000 EQ - 1 OHM: 2 x 2 OHMS

EX3500 EQ - 2 OHMS: 2 x 4 OHMS
EX3500 EQ - 1 OHM: 2 x 2 OHMS

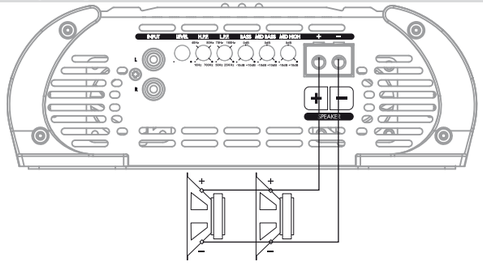

COM 4 ALTO-FALANTES
WITH 4 SPEAKERS

Ex3000 EQ - 2 OHMS: 4 x 8 OHMS
EX3000 EQ - 1 OHM: 4 x 4 OHMS
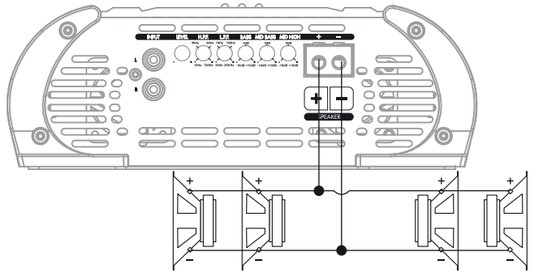
EX3500 EQ - 2 OHMS: 4 x 8 OHMS
EX3500 EQ - 1 OHM: 4 x 4 OHMS