MAGNUM MSW 6.5-4SB ТОНКИЙ СРЕДНЕ - ЧАСТОТНЫЙ ИЗЛУЧАТЕЛЬ

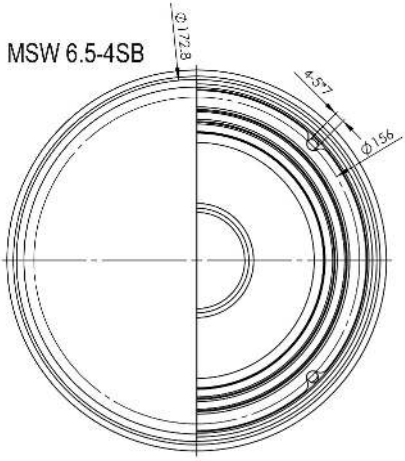

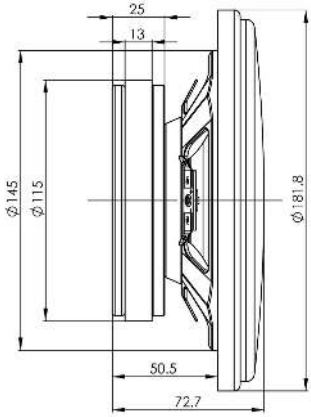

Установочный диаметр: 6,5 дюймов (16,5 см.)
Диаметр звуковой катушки: 1,5 дюйма (3,8 см.)
Сопротивление: 4 Ом.
Мощность RMS: 100 Ватт.
Чувствительность: 92,5 дБ.
Частота: 180 Гц. – 5 кГц.
Материал излучателя: бумага/ткань

Рекомендации по подключению средне-частотного излучателя к источнику сигнала:

- используйте подключение только с кроссовером (фильтром), предназначенным для СЧ излучателей;
- не подключайте излучатель к широкополосному сигналу без кроссовера;
- частота среза кроссовера, должна соответствовать частотной характеристике изделия;
- уровень подводимого сигнала не должен превышать значения указанного в характеристике;
- рекомендуется использовать подводимую мощность 75% от максимальной;

Используйте кроссовер MPC-12DB MAGNUM СЕРИИ ПРО 12DB